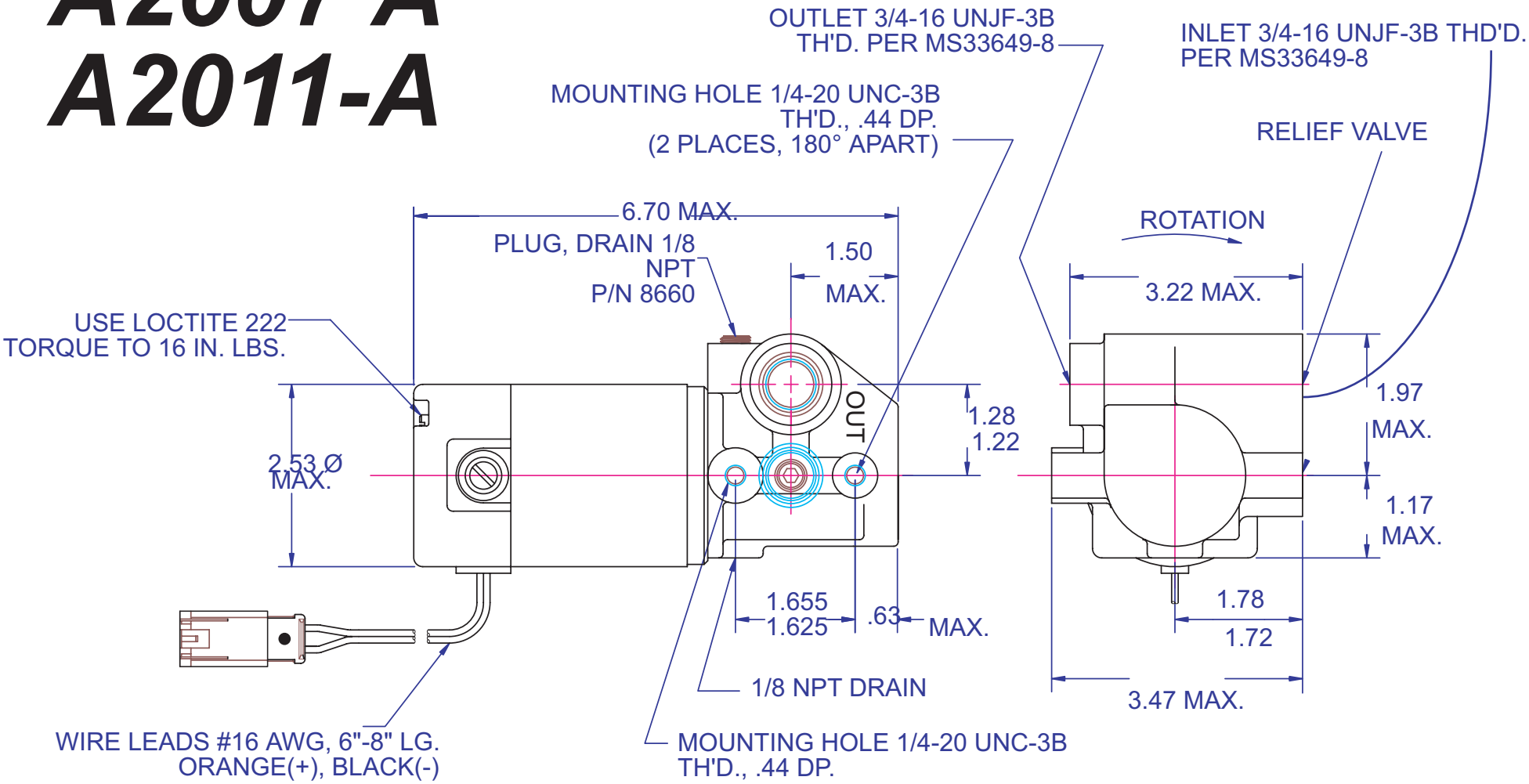A2007 A
A2011-A